EFORT

SCARA机器人

ESR10-4-800

扫码查看说明书

ESR10-4-800是一款Scara机器人，
手腕部可搬运质量10 kg，工作可达半径800 mm。

■ **功能特点**

可靠性、多功能性、易用性升级；

支持领域广泛，如需要高精度的组装作业、需要高速动作的食品等的分类作业等；

可以根据负载和运动姿态，自动选择最佳加速度、减速度，提高生产效率。

■ **适用场景**

可广泛应用于搬运、分拣、装配等场景。

■ **适用行业**

适用于3C、食品饮料、金属部件、教育、塑料、制药等行业。

产品参数/SPECIFICATION

型号		ESR10-4-800
工作可达半径		800 mm
手腕部可搬运质量		10 kg
最大动作速度	axis/J1+axis/J2轴	7435 mm/s
	axis/J3轴	1110 mm/s
	axis/J4轴	2410° /s
最大动作范围	axis/J1轴	±132°
	axis/J2轴	±146°
	axis/J3轴	200 mm
	axis/J4轴	±360°
重复定位精度	axis/J1+axis/J2轴	±0.02 mm
	axis/J3轴	±0.01 mm
	axis/J4轴	±0.01°
标准循环时间		0.49 s
J4轴容许惯性力矩	额定	0.05 kg.㎡
	最大	0.25 kg.㎡
信号电路		15针(D-Sub接口)
用户气路		ϕ4 mmx2, ϕ6 mmx2
第三关节顶压力		200 N
环境温度		5~40 ℃
相对湿度		40%~90%
本体重量(不含电缆)		36 kg

外形尺寸图/OUTLINE DIMENSION DRAWING

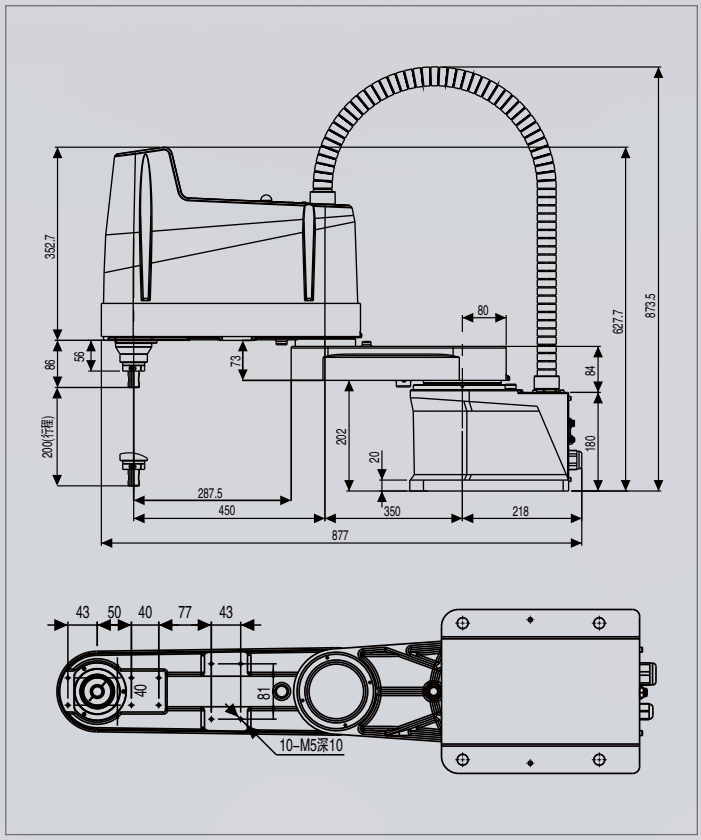

底座&法兰尺寸图/BASE&FLANGE DIMENTION DRAWING

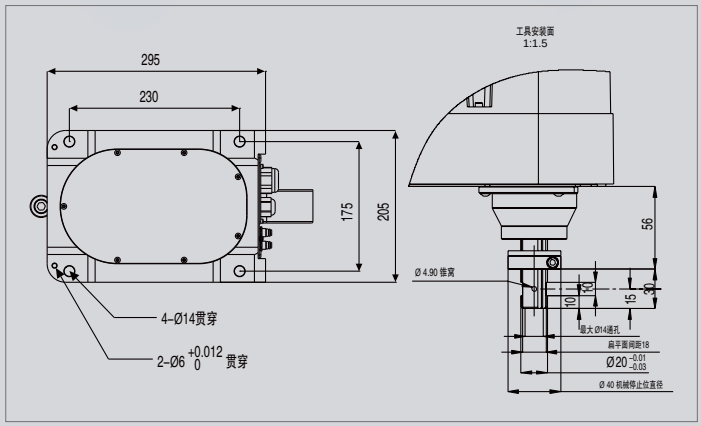

相关信息发布时间 2023/02